ՄԱՄՆԱՇԵՆՔԻ ՊԱՏՈՒՀԱՆՆԵՐԻ ՄԱՄՆԱԳԻՐ

	ԷՍՔԻԶ	ՄԱԿՆԻՇԸ	ՄԵԿ ԷԼԵՄԵՆՏԻ ՄԱԿԵՐԵՍԸ Մ²	ՔԱՆԱԿ ՀԱՏ (Ի ՀԱՐԿ)	ՔԱՆԱԿ ՀԱՏ (ԻԻ ՀԱՐԿ)	ԸՆԴՀԱՆՈՒՐ ՄԱԿԵՐԵՍԸ Մ²
Պ - 1	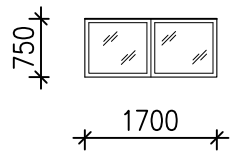	ՄԵՏԱՂՈՊԼԱՍՏԵ ՊԱՏՈՒՀԱՆ ԱՊԱԿԵՓԱԹԵԹՈՎ ՕՏԱՐԵՐԿՐՅԱ ՊՐՈՖԻԼ □□□□□ԳՈՒՅՆ 6 սմ ՀԱՍՏՈՒԹՅԱՄԲ 4 + 4 մմ	ՉԲԱՑՎՈՂ 1.275	3	-	ՉԲԱՑՎՈՂ 3.825
Պ - 2	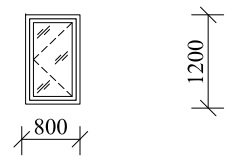	ՄԵՏԱՂՈՊԼԱՍՏԵ ՊԱՏՈՒՀԱՆ ԱՊԱԿԵՓԱԹԵԹՈՎ ՕՏԱՐԵՐԿՐՅԱ ՊՐՈՖԻԼ □□□□□ԳՈՒՅՆ 6 սմ ՀԱՍՏՈՒԹՅԱՄԲ 4 + 4 մմ	ԲԱՑՎՈՂ 0.96	1	-	ԲԱՑՎՈՂ 0.96
Պ - 3	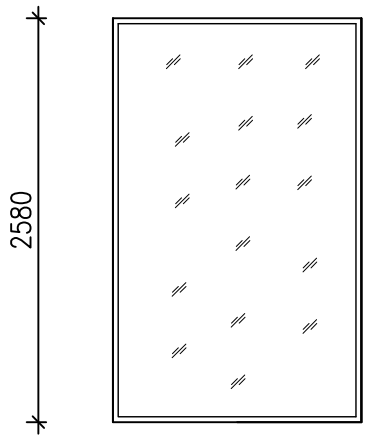	ԱԼՅՈՒՄԻՆԵ ԲԼՈԿՈՎ ՋԵՐՄՈ ԿԱՄՈՒՐՋՈՎ ՊԱՏՈՒՀԱՆ ԱՊԱԿԵՓԱԹԵԹՈՎ ՕՏԱՐԵՐԿՐՅԱ ՊՐՈՖԻԼ □□□□□ԳՈՒՅՆ 6 սմ ՀԱՍՏՈՒԹՅԱՄԲ 4 + 4 մմ	ՉԲԱՑՎՈՂ 4.13	-	6	ՉԲԱՑՎՈՂ 24.78
Պ - 4	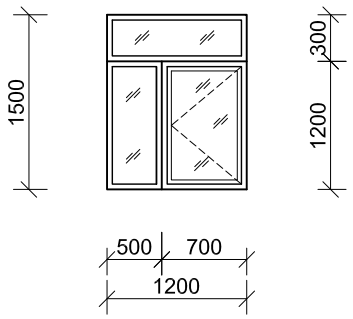	ՄԵՏԱՂՈՊԼԱՍՏԵ ՊԱՏՈՒՀԱՆ ԱՊԱԿԵՓԱԹԵԹՈՎ ՕՏԱՐԵՐԿՐՅԱ ՊՐՈՖԻԼ □□□□□ԳՈՒՅՆ 6 սմ ՀԱՍՏՈՒԹՅԱՄԲ 4 + 4 մմ	ԲԱՑՎՈՂ 0.84 ՉԲԱՑՎՈՂ 0.96	-	4	ԲԱՑՎՈՂ 3.36 ՉԲԱՑՎՈՂ 3.84
□Պ - 1	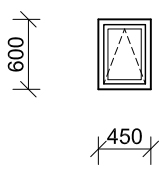	ՄԵՏԱՂ□□□□ ՊԱՏՈՒՀԱՆ	ԲԱՑՎՈՂ 0.27	1	-	ԲԱՑՎՈՂ 0.27

ՊԱՅՄԱՆԱԿԱՆ ՆՇԱՆԱԿՈՒՄ

1. ԿԵՏԱԳԾՈՎ ՆՇՎԱԾ ՓԵՂԿԵՐԸ ԲԱՑՎՈՂ ԵՆ

ԱՊԱԿԵՊԱՏ ՏԵՂԱՄԱՍ

ԽՈՒԼ ՏԵՂԱՄԱՍ

1. □□□□□